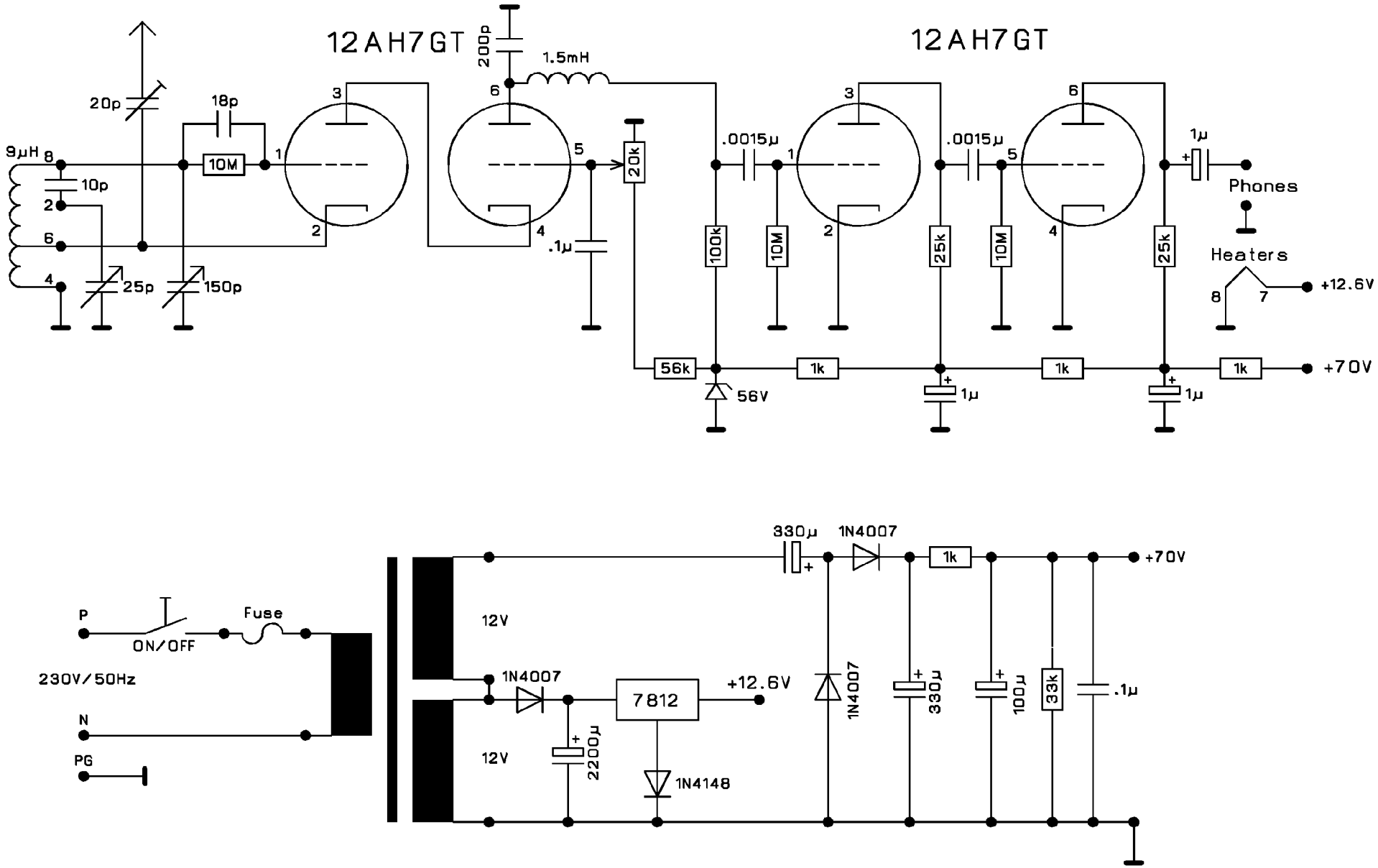
12AH7GT
12AH7GT
200p
1.5mH
20p
18p
9µH
10p
10M
25p
150p
.1µ
20k
.0015µ
.0015µ
100k
10M
25k
10M
25k
1µ
Phones
Heaters
+12.6V
56k
1k
1k
1k
+70V
56V
1µ
1µ
330µ
1N4007
+70V
P
ON/OFF
Fuse
230V/50Hz
N
PG
12V
12V
1N4007
7812
+12.6V
2200µ
1N4148
1N4007
330µ
100µ
33k
.1µ